# PIC書き込みアダプタ

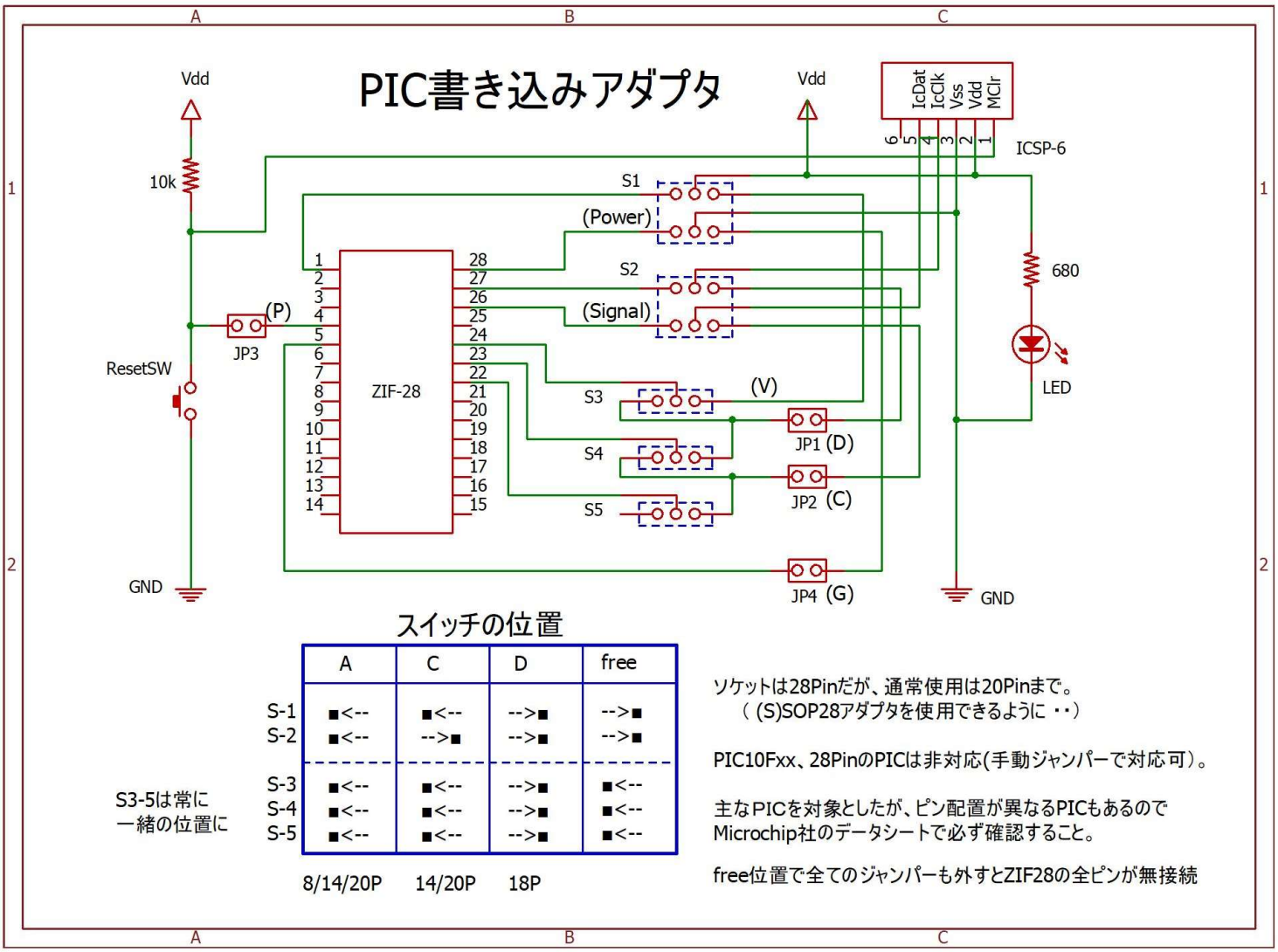


## スイッチの位置

| | A | C | D | free |
|---|---|---|---|---|
| S-1 | ■<-- | ■<-- | -->■ | -->■ |
| S-2 | ■<-- | -->■ | -->■ | -->■ |
| S-3 | ■<-- | ■<-- | -->■ | ■<-- |
| S-4 | ■<-- | ■<-- | -->■ | ■<-- |
| S-5 | ■<-- | ■<-- | -->■ | ■<-- |
| | 8/14/20P | 14/20P | 18P | |

S3-5は常に
一緒の位置に

ソケットは28Pinだが、通常使用は20Pinまで。
（(S)SOP28アダプタを使用できるように・・）

PIC10Fxx、28PinのPICは非対応(手動ジャンパーで対応可)。

主なPICを対象としたが、ピン配置が異なるPICもあるので
Microchip社のデータシートで必ず確認すること。

free位置で全てのジャンパーも外すとZIF28の全ピンが無接続

8 pin A

| | |
|---|---|
| 1 | 8 |
| 2 | 7 |
| 3 | 6 |
| 4 | 5 |

8 pin B

| | |
|---|---|
| 1 | 8 |
| 2 | 7 |
| 3 | 6 |
| 4 | 5 |

1 4 pin A

| | |
|---|---|
| 1 | 14 |
| 2 | 13 |
| 3 | 12 |
| 4 | 11 |
| 5 | 10 |
| 6 | 9 |
| 7 | 8 |

1 4 pin C

| | |
|---|---|
| 1 | 14 |
| 2 | 13 |
| 3 | 12 |
| 4 | 11 |
| 5 | 10 |
| 6 | 9 |
| 7 | 8 |

1 8 pin D

| | |
|---|---|
| 1 | 18 |
| 2 | 17 |
| 3 | 16 |
| 4 | 15 |
| 5 | 14 |
| 6 | 13 |
| 7 | 12 |
| 8 | 11 |
| 9 | 10 |

2 0 pin A

| | |
|---|---|
| 1 | 20 |
| 2 | 19 |
| 3 | 18 |
| 4 | 17 |
| 5 | 16 |
| 6 | 15 |
| 7 | 14 |
| 8 | 13 |
| 9 | 12 |
| 10 | 11 |

2 0 pin C

| | |
|---|---|
| 1 | 20 |
| 2 | 19 |
| 3 | 18 |
| 4 | 17 |
| 5 | 16 |
| 6 | 15 |
| 7 | 14 |
| 8 | 13 |
| 9 | 12 |
| 10 | 11 |

2 8 pin F

| | |
|---|---|
| 1 | 28 |
| 2 | 27 |
| 3 | 26 |
| 4 | 25 |
| 5 | 24 |
| 6 | 23 |
| 7 | 22 |
| 8 | 21 |
| 9 | 20 |
| 10 | 19 |
| 11 | 18 |
| 12 | 17 |
| 13 | 16 |
| 14 | 15 |

Vdd　Gnd　P Vpp (MCLR)　Pdat　Pclk

| | 18pin | 10F | 28pin | | 14/20p | 18pin | 10F | 28pin | |
|---|---|---|---|---|---|---|---|---|---|
| A・C・E | D | B | F | A | C | D | B | F | |
| 赤 Vdd | −− | −− | MCLR | GND | −− | −− | MCLR | PD | 白 |
| −− | −− | Vdd | −− | PD | −− | −− | GND | PC | 緑 |
| −− | −− | −− | −− | PC | −− | −− | −− | −− | 青 |
| 黄 MCLR | −− | PC | −− | −− | −− | −− | PD | −− | |
| 白 −− | GND | −− | −− | −− | PD | Vdd | −− | −− | 緑 |
| −− | −− | −− | −− | −− | PC | PD | −− | −− | 赤 |
| −− | −− | −− | −− | −− | −− | PC | −− | −− | 緑 |
| 白 −− | −− | −− | GND | −− | −− | −− | −− | −− | 青 |
| −− | −− | −− | −− | −− | −− | −− | −− | Vdd | 赤 |
| −− | −− | −− | −− | −− | −− | −− | −− | GND | 白 |
| −− | −− | −− | −− | −− | −− | −− | −− | −− | |
| −− | −− | −− | −− | −− | −− | −− | −− | −− | |
| 赤 −− | −− | −− | −− | −− | −− | −− | −− | −− | |
| −− | −− | −− | −− | −− | −− | −− | −− | −− | |

| | | | | | | | |
|---|---|---|---|---|---|---|---|
| 12F509 | 10F200 | 16F630 | 16F1454 | 16F54 | 16F677 | 16F1459 | 16F873 |
| 12F510 | 10F222 | 16F676 | 16F1455 | 16F84 | 16F687 | | 16F883 |
| 12F615 | | 16F688 | | 16F87 | 16F689 | | 16F1933 |
| 12F629 | | 16F1503 | | 16F88 | 16F716 | | 16F1938 |
| 12F609 | | 16F15325 | | 16F627 | 16F785 | | 16F876 |
| 12F635 | | 16F1705 | | 16F648 | 16F1508 | | 16F886 |
| 12F675 | | 16F1716 | | 15F716 | 16F1829 | | 18F1936 |
| 12F683 | | 16F1765 | | 16F818 | 18F14K22 | | 18F2320 |
| 12F1501 | | 16F1823-5 | | 16F819 | 18F13K50 | | 18F2420 |
| 12F1572 | | 16F18323-6 | | 16F1826 | 18F14K50 | | 18F2450 |
| 12F1822 | | 16F18424-6 | | 16F1827 | | | 18F2455 |
| 12F1840 | | | | 16F1847 | | | 18F2515 |
| 16F15313 | | | | | | | 18F2550 |
| 16F18313 | | | | | | | 18F2620 |
| | | | | | | | 18F23K20 |